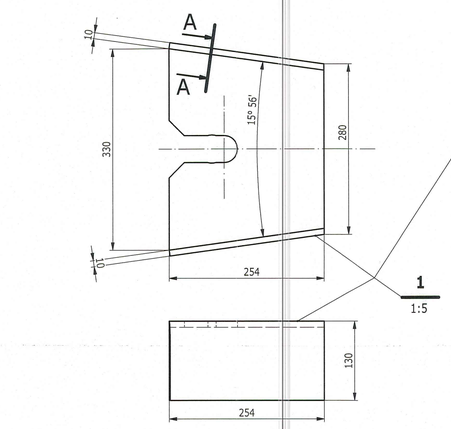

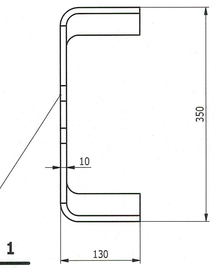

A-A
(1:2,5)

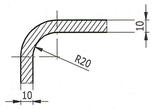

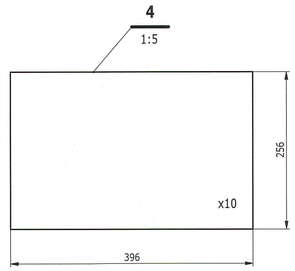

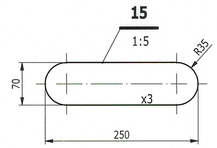

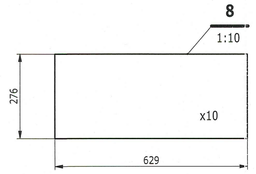

Poz. 7 , 11 - rozwinięcie (1:10)

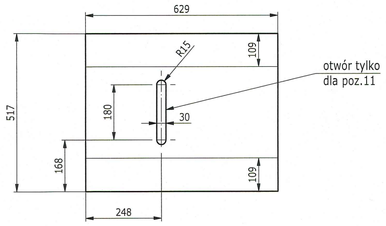

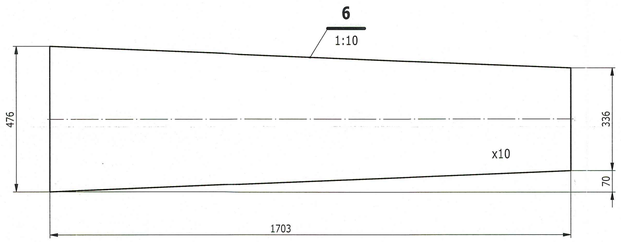

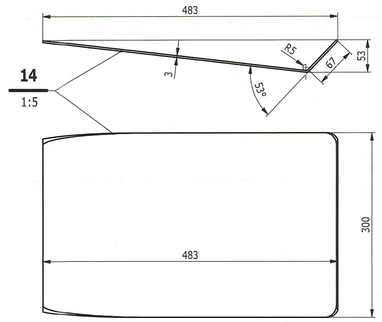

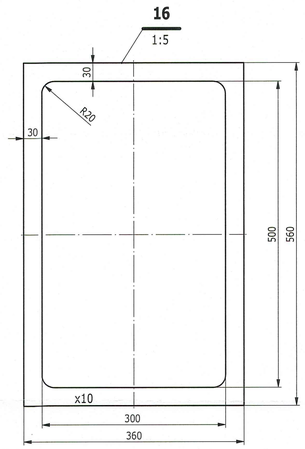

Poz. 1 - rozwinięcie (1:2,5)

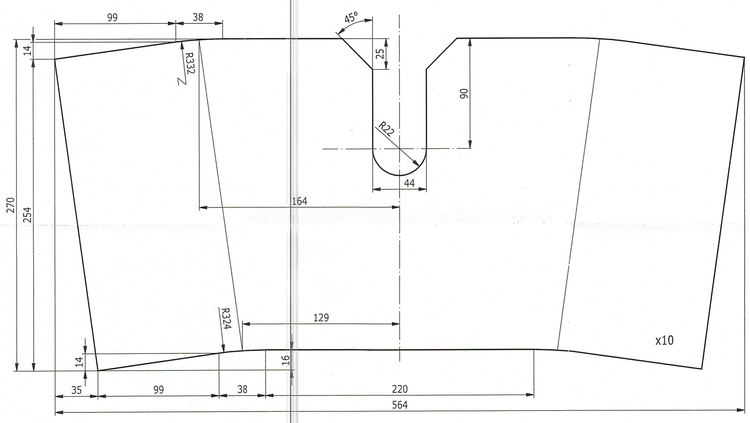

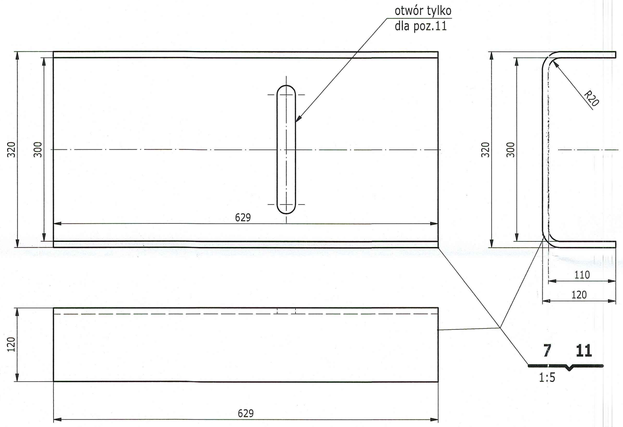

Poz. 14 - rozwinięcie (1:5)

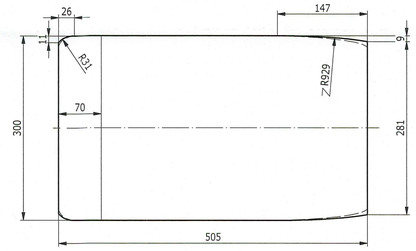

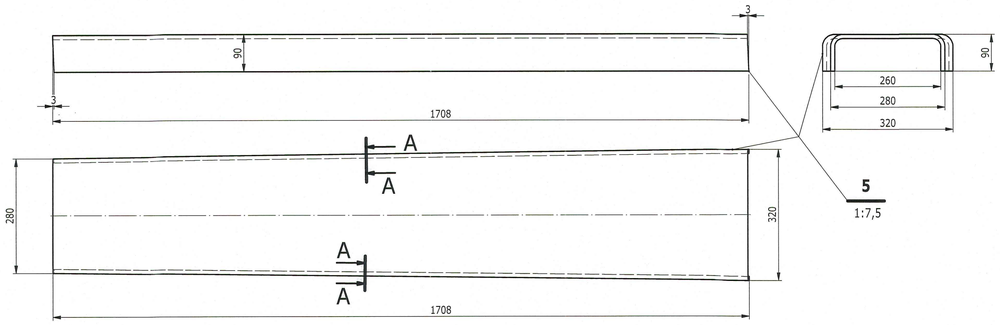

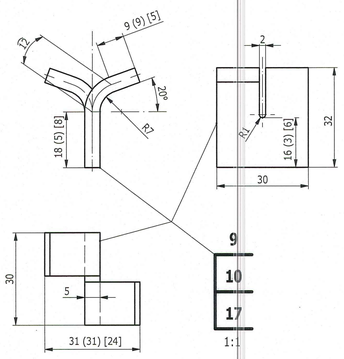

Poz. 9,10,17
rozwinięcie (1:1)

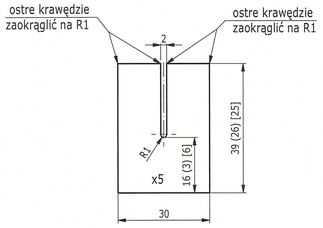

Poz. 5 - rozwinięcie (1:7,5)

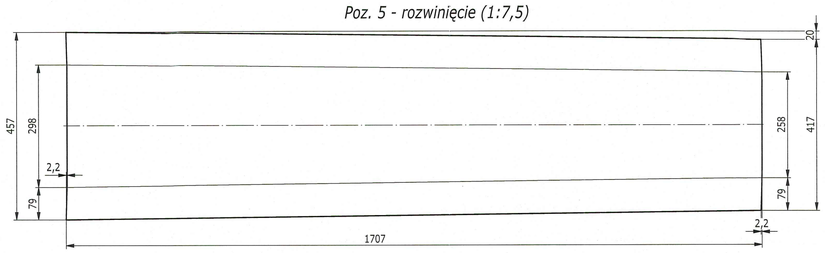

UWAGI:
1. Tolerancje wykonania zgodnie z ISO 2768-mK.
2. Wymiary w nawiasach () dotyczą poz. 10, wymiary w nawiasach [] dotyczą poz.17, pozostałe wymiary takie same dla pozycji 9,10,17.
3. Ilości sztuk dla poszczególnych blach podano na rys. 533-M01-007, 533-M01-008, 533-M01-009 (dotyczą one jednego przewodu pyłowego - dla jednego palnika)

Poz.	Nazwa części lub rysunku	Ilość	Materiał	Nr normy lub rysunku	Rew.	Jedn. Masa [kg]	Całk. Masa [kg]	Uwagi
17	Blacha 17 - Blacha 3x25x30	1	S235JR	PN-EN 10029	-	0,03	0,03	uwaga 2
16	Blacha 16 - Blacha 10x360x560	1	S355JR	PN-EN 10029	-	4,08	4,08	
15	Blacha 15 - Blacha 3x70x250	1	S355JR	PN-EN 10029	-	0,39	0,39	
14	Blacha 14 - Blacha 3x300x505	1	S355JR	PN EN 10029		3,54	3,54	
11	Blacha 11 - Blacha 10x517x629	1	S355JR	PN EN 10029		25,12	25,12	
10	Blacha 10 - Blacha 5x26x30	1	S235JR	PN EN 10029	-	0,03	0,03	uwaga 2
9	Blacha 9 - Blacha 5x30x39	1	S235JR	PN EN 10029	-	0,04	0,04	uwaga 2
8	Blacha 8 - Blacha 10x276x629	1	S355JR	PN EN 10029		13,63	13,63	
7	Blacha 7 - Blacha 10x517x629	1	S355JR	PN EN 10029		25,60	25,60	
6	Blacha 6 - Blacha 10x476x1703	1	S355JR	PN EN 10029		54,26	54,26	
5	Blacha 5 - Blacha 10x457x1707	1	S355JR	PN EN 10029		58,68	58,68	
4	Blacha 4 - Blacha 10x256x396	1	S355JR	PN EN 10029		7,95	7,95	
1	Blacha 1 - Blacha 10x270x564	1	S355JR	PN EN 10029		10,24	10,24	

Elektrownia Połaniec, K-6

Projektował:	M. Szczepaniak	02.2023	
Rysował:	M. Szczepaniak	02.2023	
Sprawdził:	A. Szczudło	02.2023	
Zatwierdził:	M. Sieg	02.2023	

ENERGOTECHNIKA ENERGOROZRUCH SA
GLIWICE
POLAND
tel.(+48 32) 231-34-16; fax. 231-98-08

Numer rysunku zespołu:

Masa całkowita [kg]: 205,1 kg

Skala: 1:20

Przewód pyłowy - blachy

Numer rysunku: **533-M01-010**

Rewizja: **00**

ZASTRZEGA SIĘ PRAWA WYNIKAJĄCE Z USTAWY O PRAWIE AUTORSKIM. RYSUNEK STANOWI WŁASNOŚĆ FIRMY ENERGOTECHNIKA-ENERGOROZRUCH S.A. W GLIWICACH. UZUPEŁNIANIE ORAZ UDOSTĘPNIANIE OSOBOM TRZECIM, ZARÓWNO W CZĘŚCI JAK I W CAŁOŚCI JEDYNIE NA PODSTAWIE PISEMNEGO ZEZWOLENIA WŁAŚCICIELA Z ZASTRZEŻENIEM WSZELKICH SKUTKÓW PRAWNYCH.